noblechairs

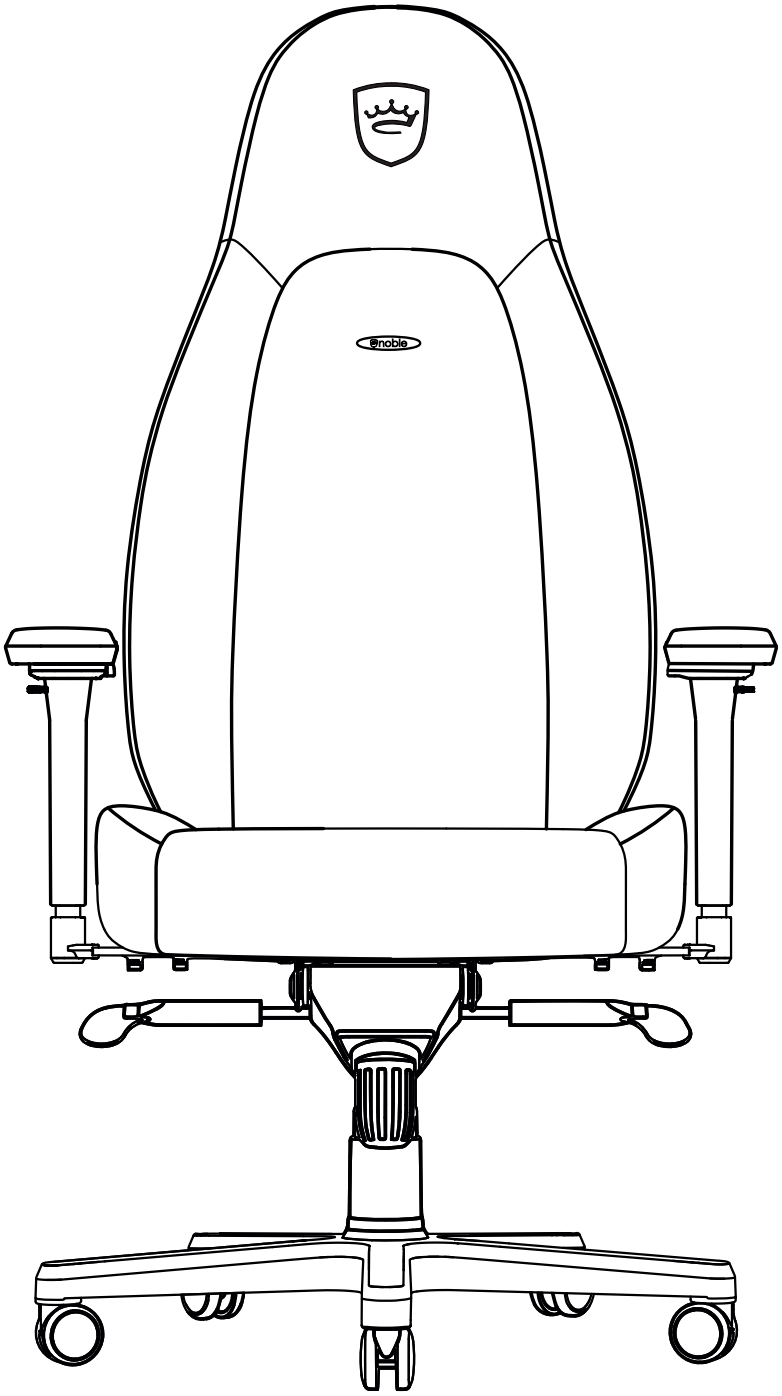

ICON

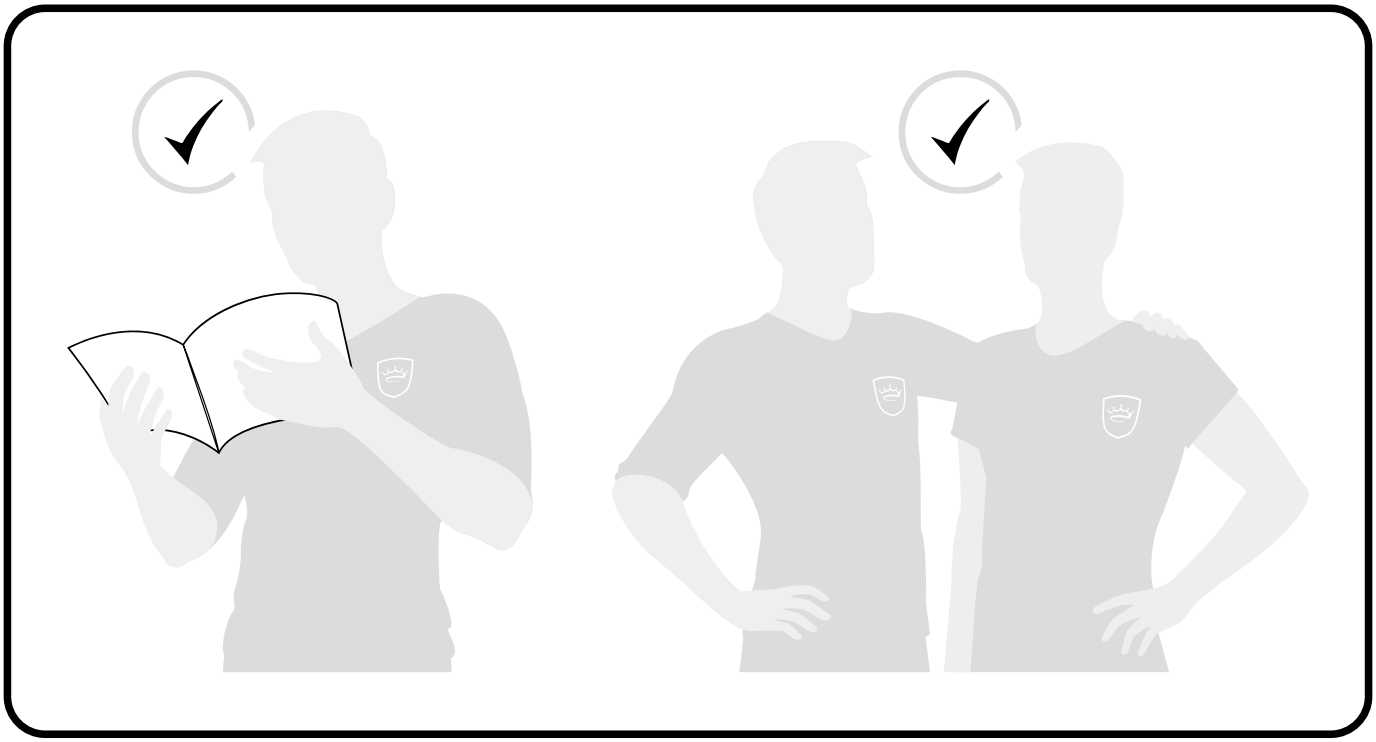

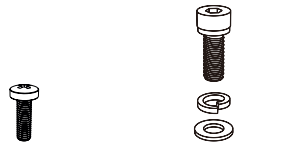

2x
M5 (16mm)

4x
M8 (20mm)

1x

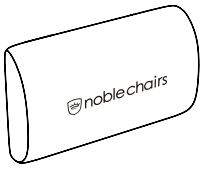

1x

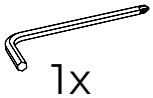

1x

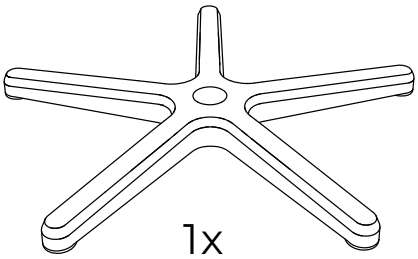

1x

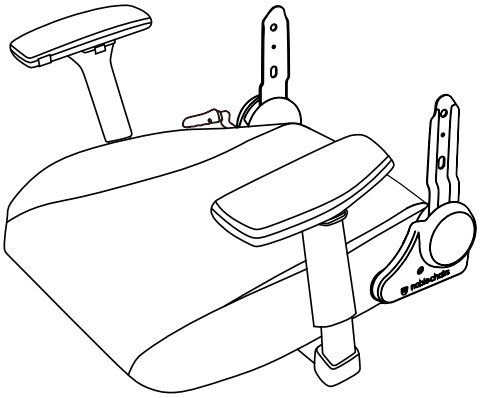

1x

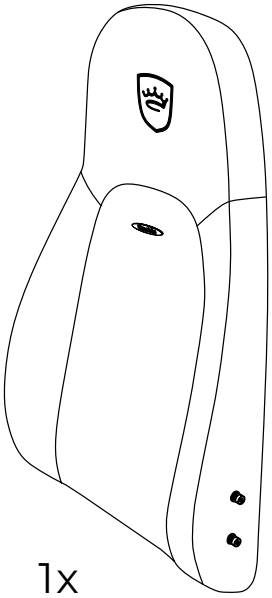

1x

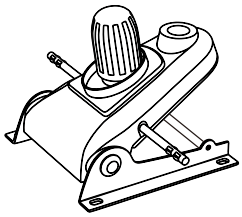

1x

5x

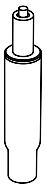

1x

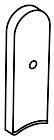

2x

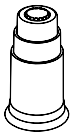

1x

2x

1

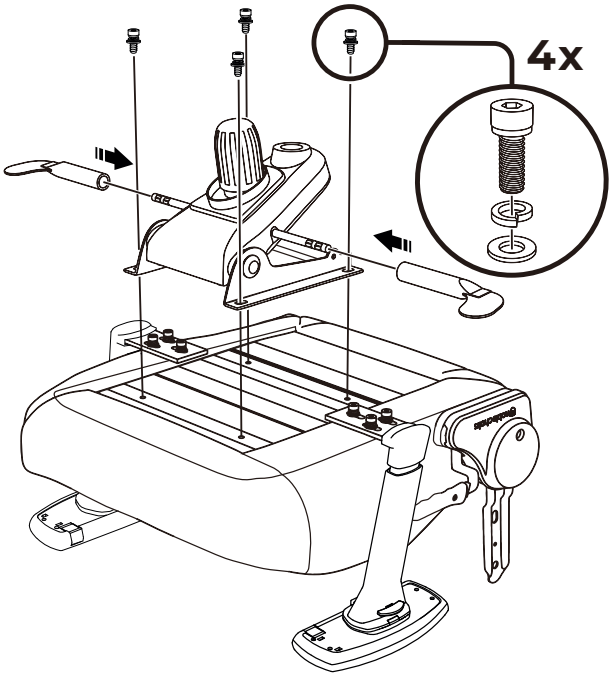

2

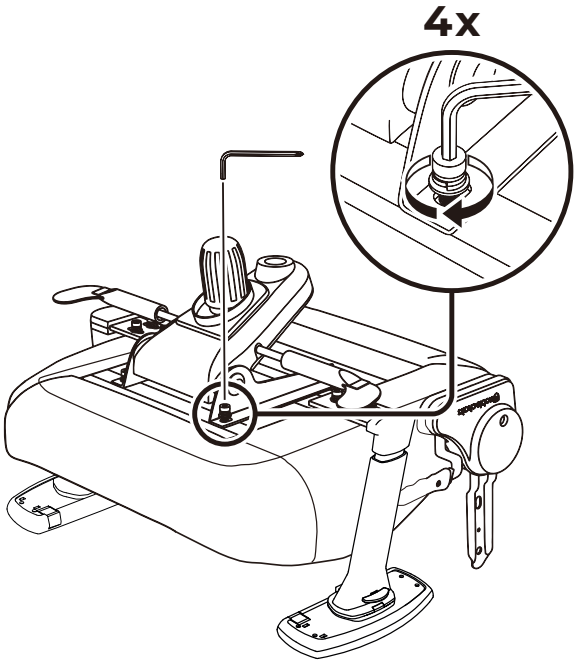

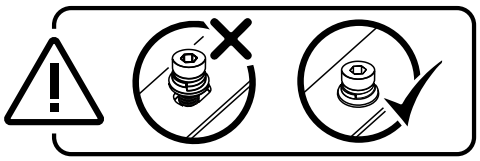

3

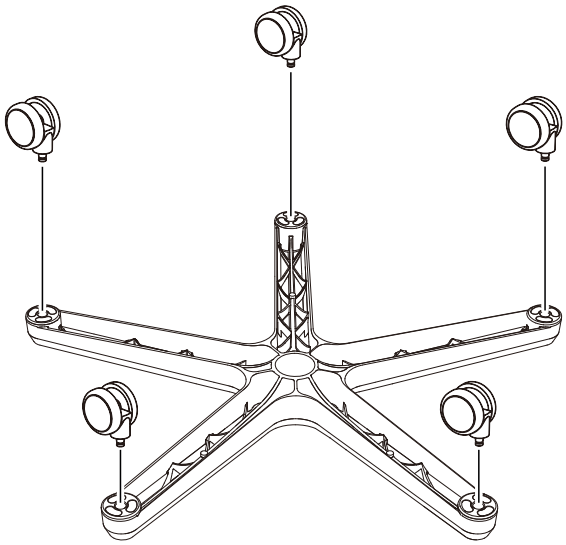

4

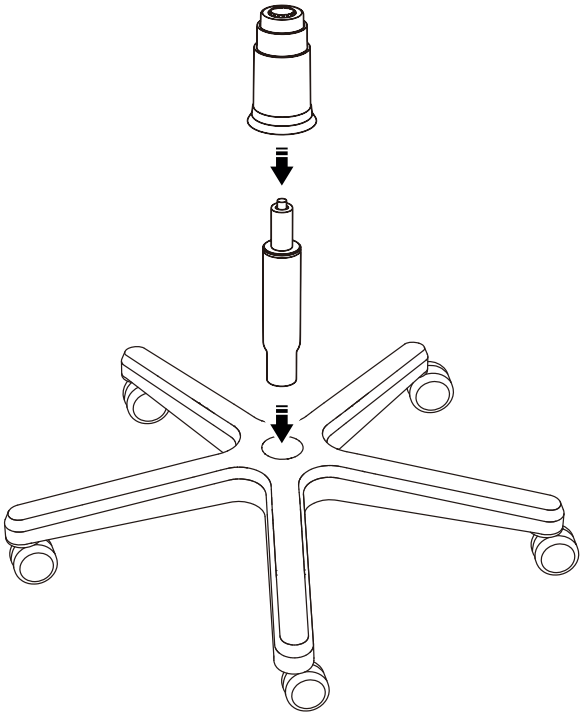

5

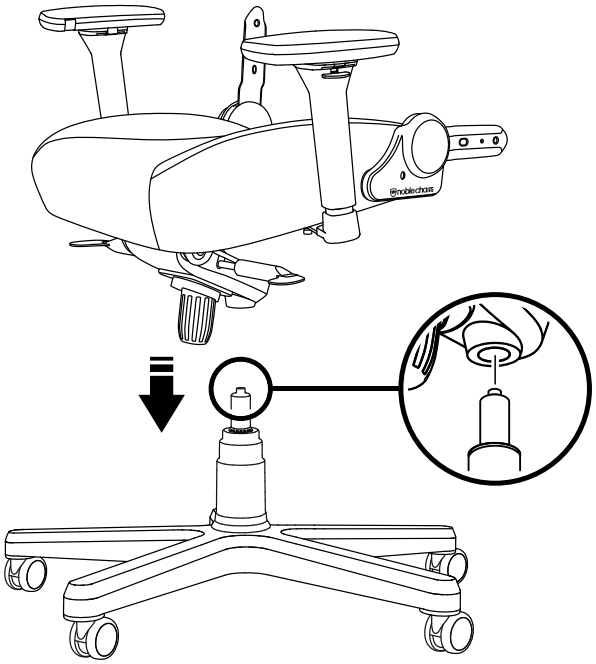

6

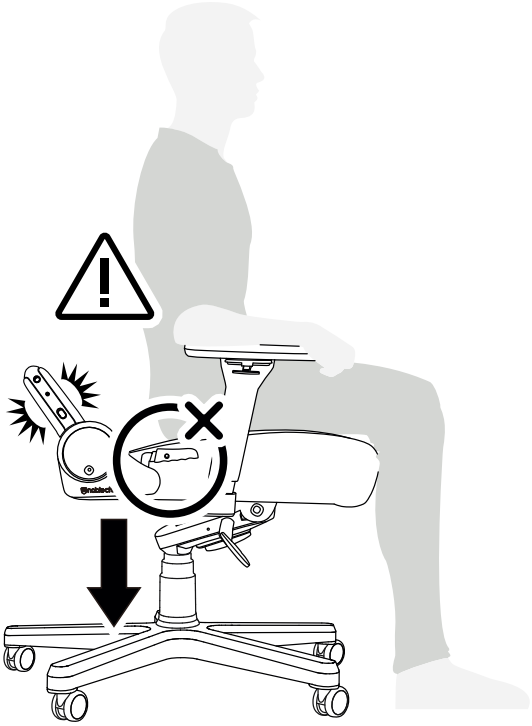

7

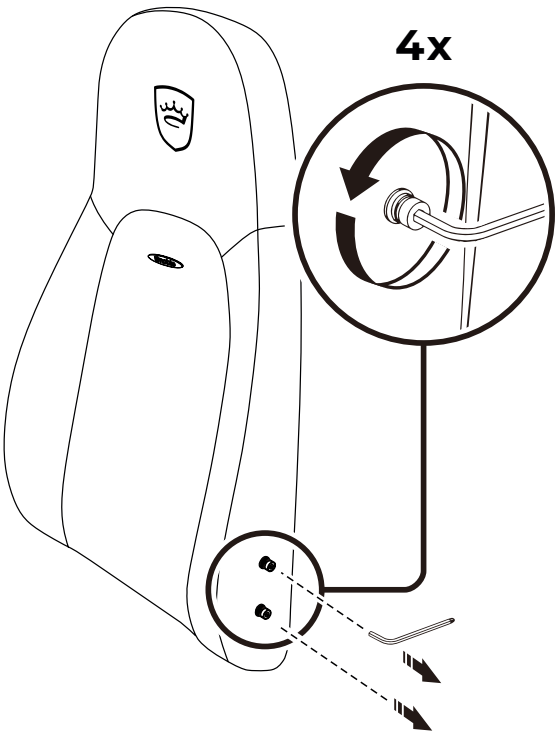

8

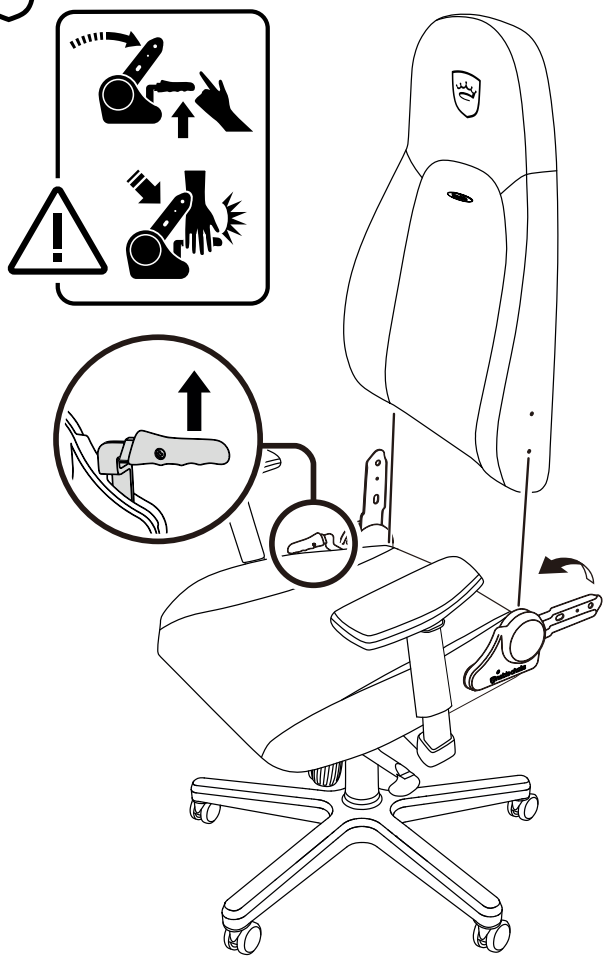

9

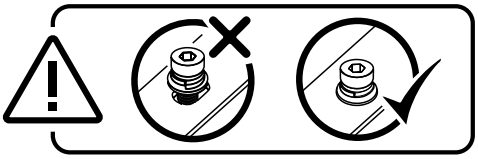

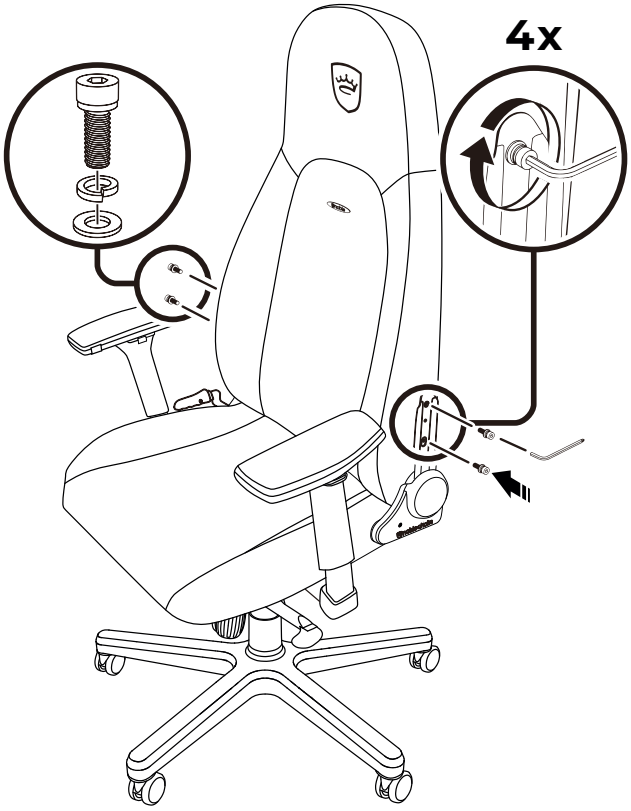

10

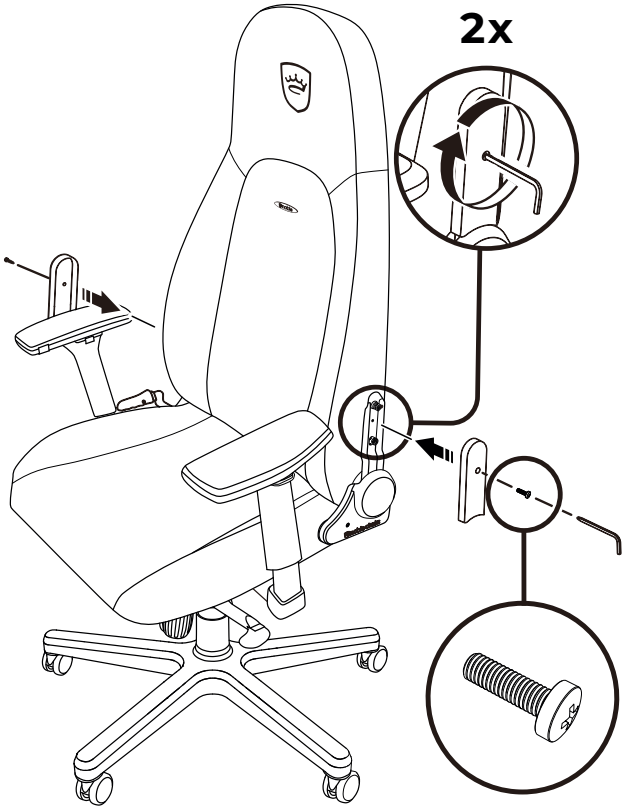

11

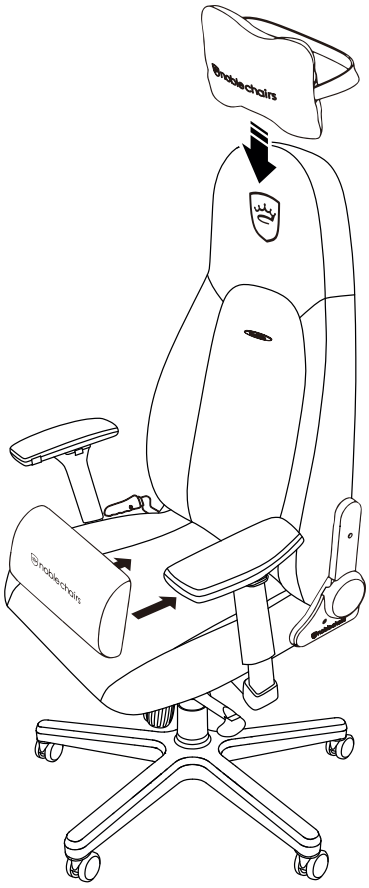

12

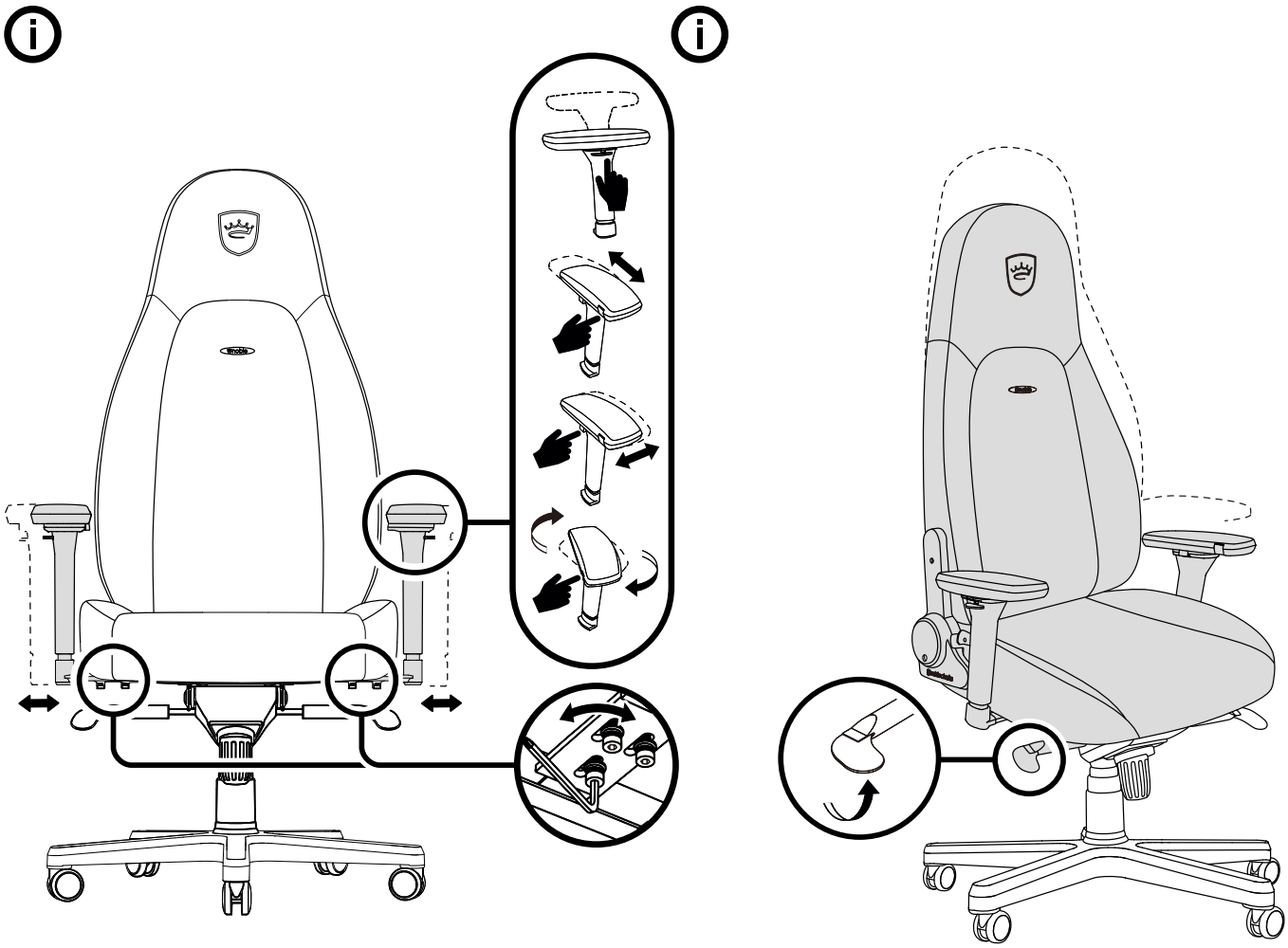

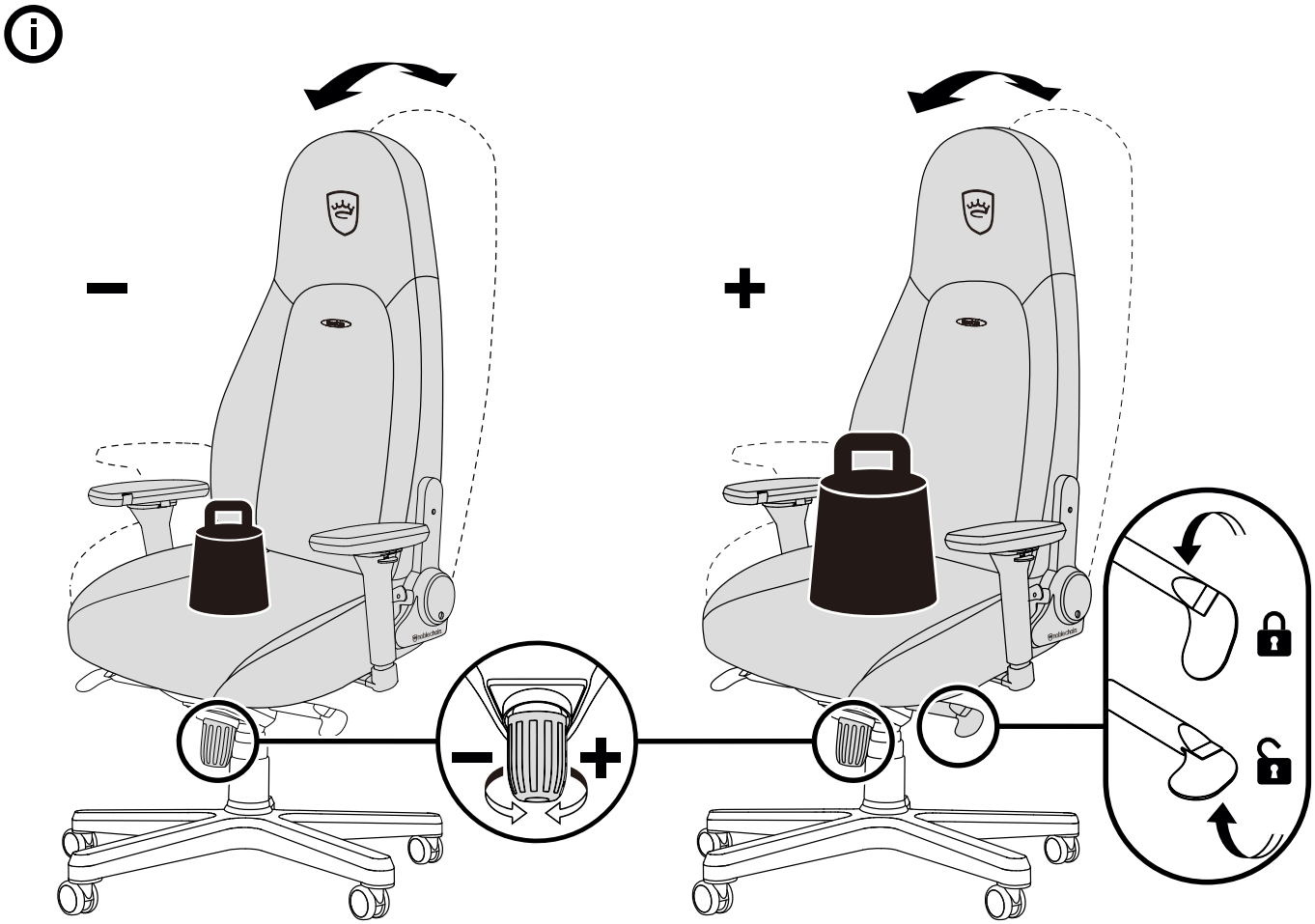

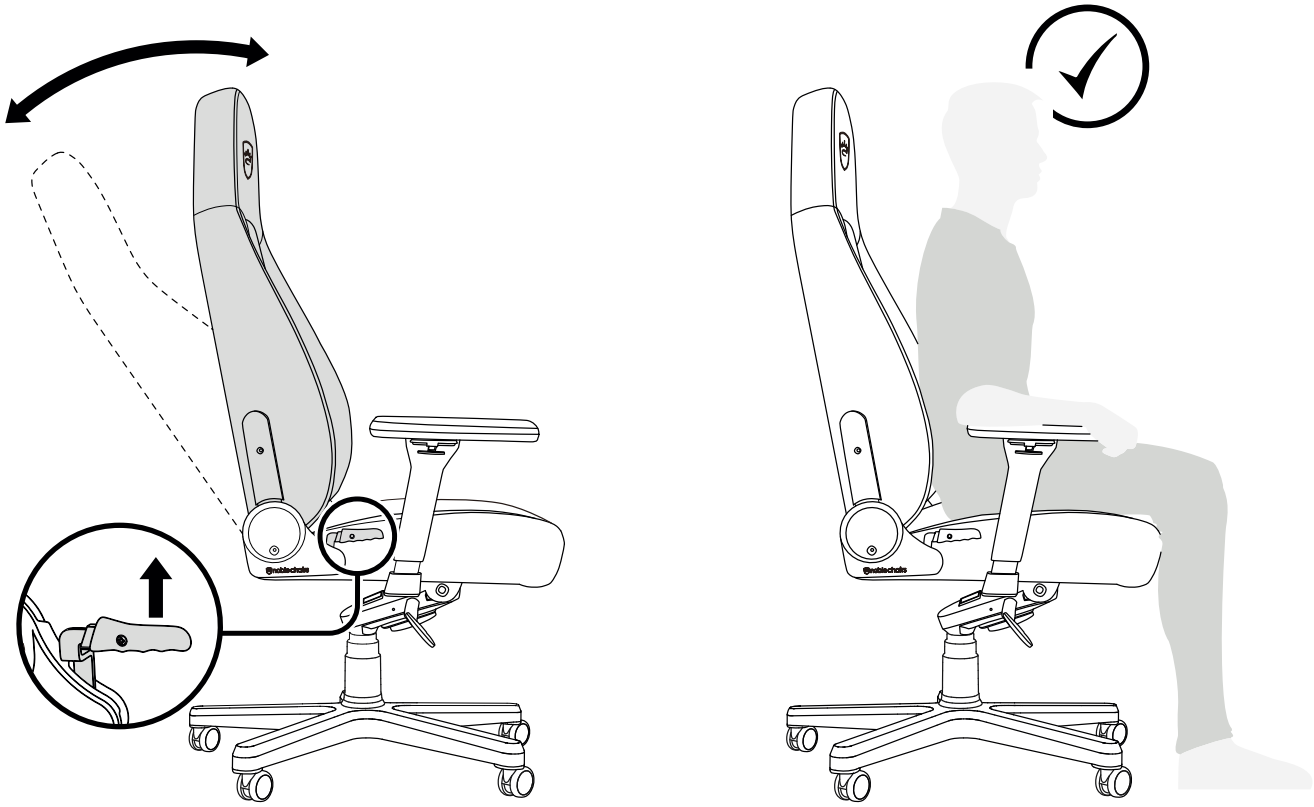

noblechairs

www.noblechairs.com

info@noblechairs.com

Pro Gamersware GmbH
c/o noblechairs
Gaußstraße 1
10589 Berlin

© noblechairs 2020 ICON-VER. 1.00 2020-02